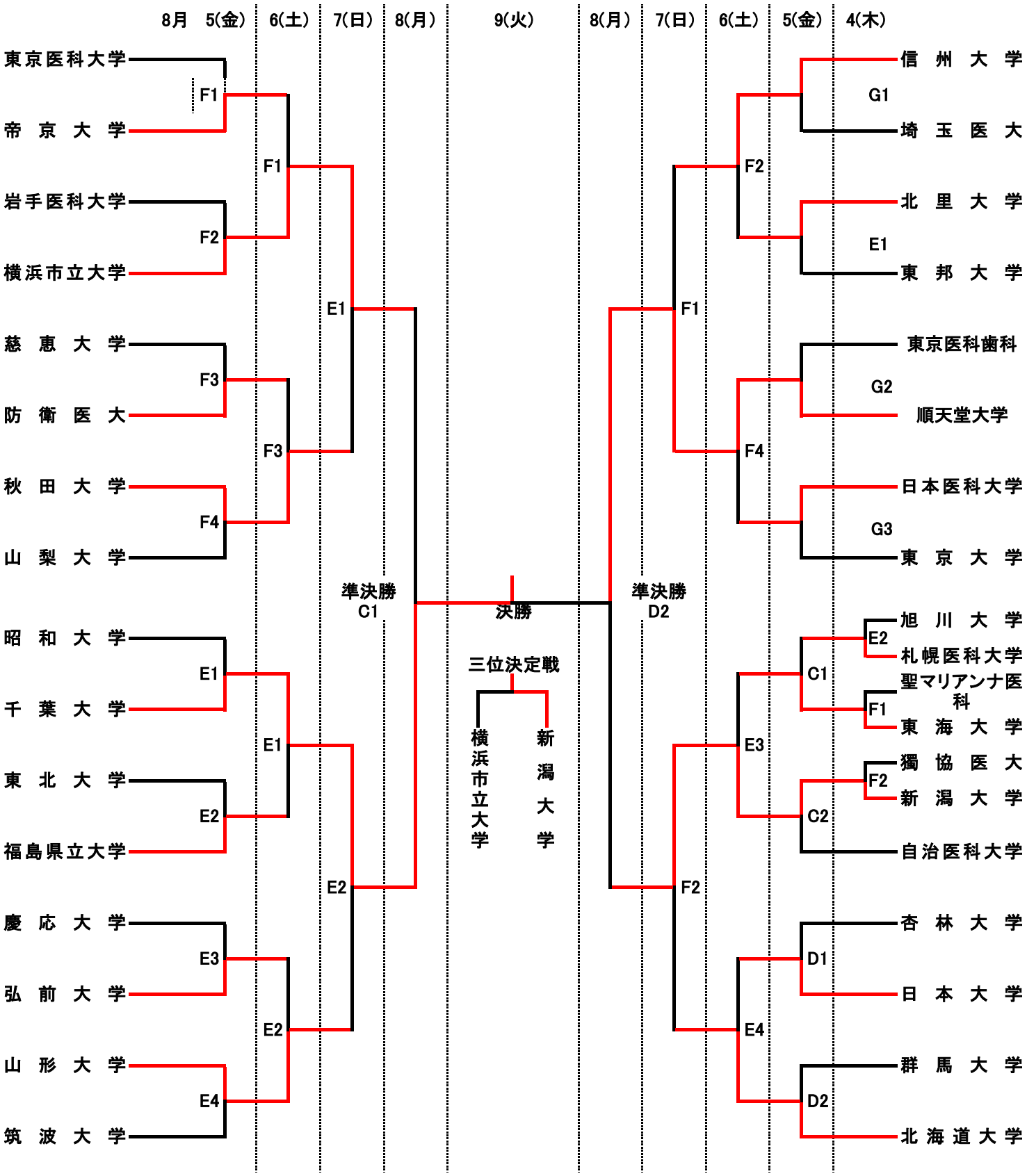■第59回東医体サッカー競技対戦表■